No de commande : **500003863**
No de modèle : **ABN15-RGB-AM**

Note :

Section 10309 - Foyers électriques fabriqués

PARTIE 1 GÉNÉRALITÉS

1.1 CETTE SECTION COMPREND

A. Foyers électriques fabriqués
B. Accessoires

1.2 SECTIONS CONNEXES

A. Section 06100 – Charpenterie brute: Ouverture et enceinte à cadre en bois brut.

1.3 RÉFÉRENCES

A. UL - 2021
B. CSA - C22.2 No. 46

1.4 PIÈCES À SOUMETTRE

A. Soumettre en vertu des dispositions de la section 01300.
B. Données relatives aux produits : Fiches signalétiques du fabricant de chaque produit à utiliser, notamment :
   1. Instructions et recommandations de préparation.
   2. Exigences et recommandations en matière d'entreposage et de manutention.
   3. Méthodes d'installation.
C. Certificats du fabricant : Certifient que les produits respectent ou dépassent les exigences précisées.
D. Garantie du fabricant.

1.5 LIVRAISON, ENTREPOSAGE ET MANUTENTION

A. Garder les produits dans l'emballage non ouvert du fabricant jusqu'à ce qu'ils soient prêts à être installés.
B. Protéger les matériaux de l'humidité. Ne pas livrer avant que les travaux nécessitant l'utilisation d'eau soient terminés et que la zone soit sèche.

1.6 GARANTIE

A. Fournir aux fabricants une garantie limitée de 2 ans sur les composants électriques.

PARTIE 2 PRODUITS

2.1 FABRICANTS ACCEPTABLES

A. Foyer électrique préfabriqué :
   1. Base : Foyer électrique Dimplex
      Glen Dimplex Americas
      1367 Industrial Road
      Cambridge ON N3H 4W3
      1-888-346-7539
      www.dimplex.com
   2. Aucune substitution n'est permise.
   3. Les demandes de substitution seront étudiées conformément aux dispositions de la section 01600.

No de commande : **500003863**
No de modèle : **ABN15-RGB-AM**

Note :

Section 10309 - Foyers électriques fabriqués

2.2 FOYERS ÉLECTRIQUES

A. Généralités :

1. Fournir tous les composants et les accessoires nécessaires à un appareil complet et fonctionnel.
2. Homologue cULus, fichier E71416

B. Foyer électrique préfabriqué :

1. Produit de base :
   a) Foyer électrique Dimplex
   b) Numéro d'article : 500003863
   c) Numéro de modèle : ABN15-RGB-AM
   d) Numéro de modèle réglementaire : 6914220100

2. Description : Optimyst Revive Foyer à vapeur d'eau

3. Dimensions :
   a) Largeur : 25 1/4 po / 64,0 cm
   b) Hauteur : 24 15/16 po / 63,3 cm
   c) Profondeur : 12 13/16 po / 32,8 cm

4. Dimensions minimales d'ouverture :
   a) Largeur : 25 1/4 po / 64,1 cm
   b) Hauteur : 25 po / 63,5 cm
   c) Profondeur : 12 po / 30,5 cm

5. Product Weight:
   a) 68.2 lbs (31.0 kg)

6. Alimentation électrique:
   a) Volts : 120 V (3 fils)
   b) Puissance : 1250 W
   c) Ampères : 10,42 A

7. Ventilation : Sans ventilation

8. Entrée d'air : Basé sur la baie, sans garniture 16 in^2 (100 cm^2).
   MISE EN GARDE : L'obstruction des entrées d'air frais entraînera une mauvaise performance des flammes et endommagera le foyer. Des entrées d'air frais sont nécessaires sous l'appareil. Ne pas obstruer l'ouverture située sous la façade du tiroir.

Section 10309 - Foyers électriques fabriqués

9. Fonctions: Flammes seulement, flammes et chaleur

10. Chauffage: Appareil de chauffage à air pulsé

11. Caractéristiques standard :
    a) Effet de flamme multicolore 3D breveté produit par des lampes à DEL et une fine brume
    b) Capteur de débordement pour arrêter automatiquement le fonctionnement
    c) Flammes et volume des flammes réglables
    d) Surfaces sécuritaires et froides au toucher : l'idéal pour les applications résidentielles et commerciales
    e) Appareil de chauffage à air pulsé

12. Control options:
    a) Application mobile Flame Connect
    b) Télécommande multifonctionnelle
    c) Commandes tactiles dans le tiroir
    d) Interrupteur d'alimentation intégré (dans le tiroir)

13. Accessoires disponibles en option:
    a) Trousse de garniture 36 x 32 po - 400001853
    b) Trousse de garniture 40x 35 po - 400001854

PARTIE 3 EXÉCUTION

3.1 INSPECTION

A. Ne pas commencer l'installation tant que les substrats ne sont pas bien préparés.
B. Avant de commencer l'installation, aviser l'architecte de la préparation insatisfaisante des substrats si un autre installateur en est responsable.
C. Vérifier la présence d'une source d'alimentation et d'une source de carburant adéquate.

3.2 PRÉPARATION

A. Bien laver les surfaces avant l'installation.
B. Préparer les surfaces en utilisant les méthodes recommandées par le fabricant afin d'obtenir les meilleurs résultats possibles pour les substrats, conformément aux conditions du projet.

3.3 INSTALLATION

A. Installer conformément aux instructions du fabricant et aux exigences des autorités compétentes en la matière.
B. Suivre les directives du fabricant pour les dégagements minimaux pour les combustibles, les murs et les finis.

Section 10309 - Foyers électriques fabriqués

C. Fixer solidement tous les composants en place pour assurer une longue durée de vie, même lors d'une utilisation intensive.
D. Une fois l'installation terminée, inspecter visuellement toutes les surfaces exposées. Dissimuler les rayures et l'abrasion à l'aide d'une peinture pour retouches recommandée par le fabricant, qui rend les imperfections invisibles à l'œil nu à une distance de 5 pieds (1,5 mètre).
E. Pour utiliser l'application mobile, installez-la au préalable sur votre appareil mobile.
F. Une entrée d'air minimale de 16 po^2 (100 cm^2) est requise. Si l'entrée d'air est dissimulée par une grille, la surface couverte doit être compensée par une ouverture plus grande.
G. S'assurer que toutes les connexions électriques sont conformes aux exigences du code électrique local.

3.4 PROTECTION

A. Protéger les produits installés jusqu'à la fin du projet.
B. Retoucher, réparer ou remplacer les produits endommagés avant l'achèvement substantiel.

FIN DE LA SECTION

No de commande : **500003863**
No de modèle : **ABN15-RGB-AM**

Note :

Dimensions du produit :

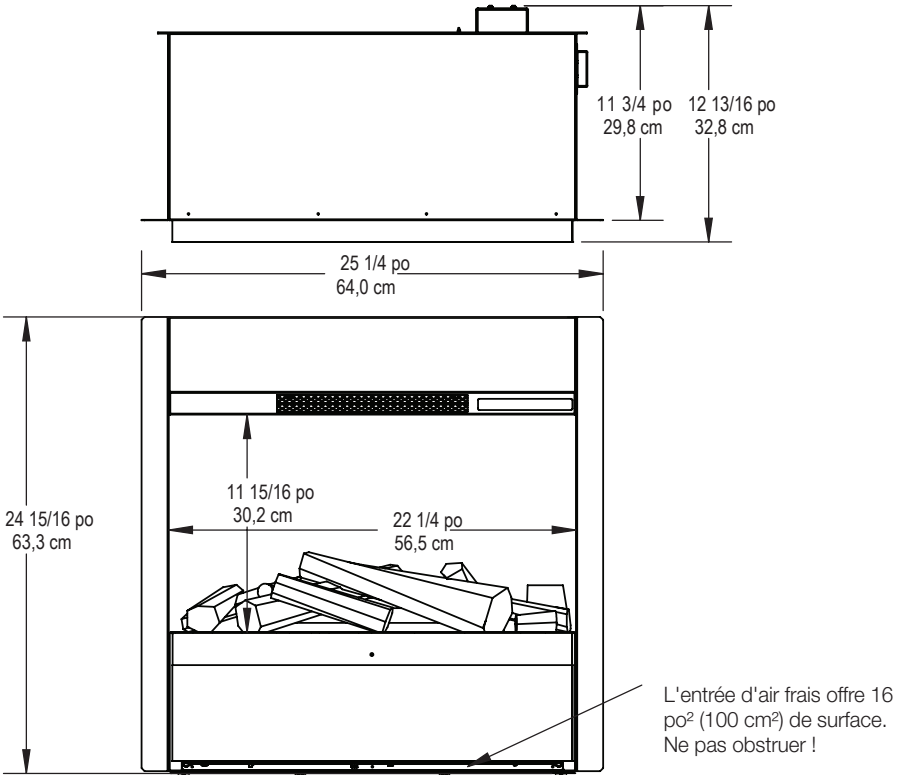

Produit	**A** LARGEUR (po/cm)	**B** HAUTEUR (po/cm)	**C** PROFONDEUR (po/cm)	ZONE DE VISUALISATION (LXH) (po/cm)
ABN15-RGB-AM	25 1/4 (64,0)	24 15/16 (63,3)	12 13/16 (32,8)	22 1/4 x 11 15/16 (56,5 x 30,2)

Entrées d'air frais supplémentaires pour les structures à ossature.

⚠ **MISE EN GARDE :** Le fait de ne pas intégrer une entrée d'air frais se traduira par un faible rendement de flamme et des dommages au foyer. Des entrées d'air frais sont nécessaires sous l'appareil. Si l'entrée d'air est dissimulée par une grille, la surface couverte doit être compensée par une ouverture plus grande.

L'entrée d'air inférieure doit permettre à l'air d'atteindre le dessous de l'appareil. L'ouverture doit être au minimum de 16 po² (100 cm²).

Surface d'entrée d'air requise	
16 po²	100 cm²

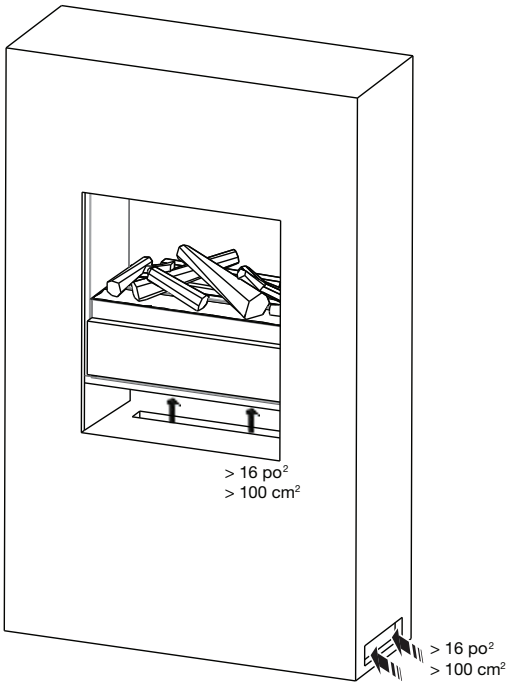

No de commande : **500003863**
No de modèle : **ABN15-RGB-AM**

Note :

Ouverture de l'installation

(foyer existant ou construction encadrée)

Sur la base des dimensions du produit, encadrer une ouverture ou déterminer si le produit peut s'adapter à l'âtre existant.

Ce produit peut être encastré dans un mur, un entourage ou une structure. Se référer aux dimensions minimales d'ouverture ci-dessous.
Un espace suffisant doit être prévu pour permettre la circulation de l'air à l'arrière et sous l'appareil.

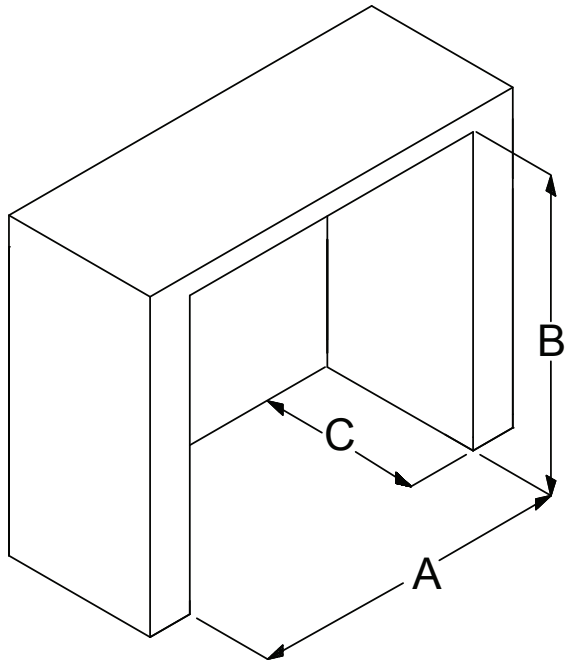

Dimensions de l'ouverture

Modèle	A (Largeur minimale)	B Hauteur	C (Profondeur minimale)
ABN15-RGB-AM	25 1/4 po / 64,1 cm	25 po / 63,5 cm	12 po / 30,5 cm

* Permet un dégagement de 2 mm tout autour

⚠ **MISE EN GARDE :** Ce foyer n'est **PAS** porteur. Assurer que l'ouverture du foyer est encadrée de manière à ce que le poids des matériaux de construction n'appuie pas de pression sur le dessus du foyer.

⚠ **MISE EN GARDE :** Veillez à ce que les exigences en matière d'admission d'air soient respectées. Le non-respect de cette consigne entraînera une mauvaise performance des flammes et endommagera le foyer.

! **NOTA :** Les connexions électriques sont situées à l'arrière du foyer, dans le coin supérieur droit.

Emplacement

! NOTE : Il est recommandé d'installer le bas du foyer à une distance de 5 po (13 cm) à 50 po (127 cm) du sol afin d'obtenir une vue optimale de la flamme.

Installation dans une salle de bain

Si le foyer est installé dans une salle de bain, il doit être protégé par une prise à disjoncteur différentiel de fuite à la terre. Si une prise de courant est utilisée, elle doit être facilement accessible.

Cet appareil électrique n'est PAS étanche à l'eau. Pour prévenir tout risque de décharge électrique, il doit être installé de façon à éviter que de l'eau s'y infiltre (loin de la douche, du bain, etc.). Ne jamais installer le foyer à un endroit où il est susceptible de tomber dans le bain ou dans tout autre réservoir d'eau.

Recommandations d'installation pour les objets surplombants

Pour les objets surplombants sensibles à la température, comme un téléviseur, un manteau de foyer ou une œuvre d'art, toujours suivre les recommandations relatives à l'installation au-dessus d'un appareil de chauffage fournies par le fabricant.

©2025 Glen Dimplex Americas | 3P-063F-R02-060525